THORSMAN® by thorsmex group

ESPECIFICACIONES TÉCNICAS

>>Sistema de Canalización

>> CANAL TMK 1720

>>Descripción

- Solución a instalaciones eléctricas y de cableado estructurado.
- Color blanco
- Peso del canal, base y tapa: 0.285
- Cuenta con un área interna de 253 mm^2 por ducto
- Certificado en CSA C US
- Temperatura de trabajo -20°c a +85°c
- Resistencia a la humedad y atmósfera corrosiva
- Alta rigidez dieléctrica.
- Cumple con los requerimientos de la norma NOM-001-SEDE-2005

CANAL TMK 1720

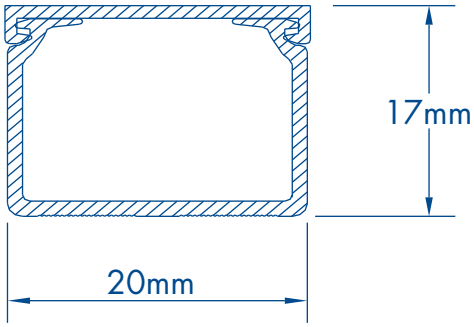

COLOR	CÓDIGO	CÓDIGO BARRAS	PRESENTACIÓN
Blanco	5201-01250	7501509901001	Tramo de 2.5 m

>> MATERIALES
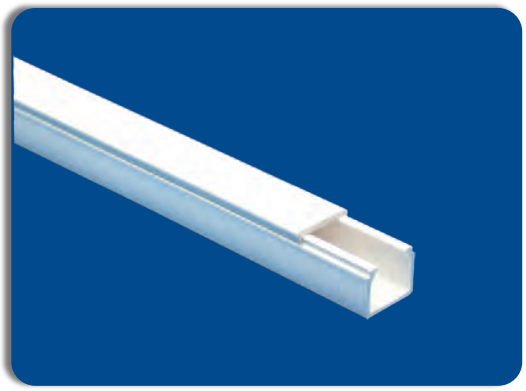
- PVC rígido de alto impacto resistente a la tensión
  ASTM D-638-98
- Material autoextinguible
  ASTM D-635-98
- Resistente a los rayos UV
  ASTM D-635-98
- Pruebas ASTM a las 250 hrs. No debe cambiar de tono
  ASTM G-154 (500 hr)