VISTA FRONTAL

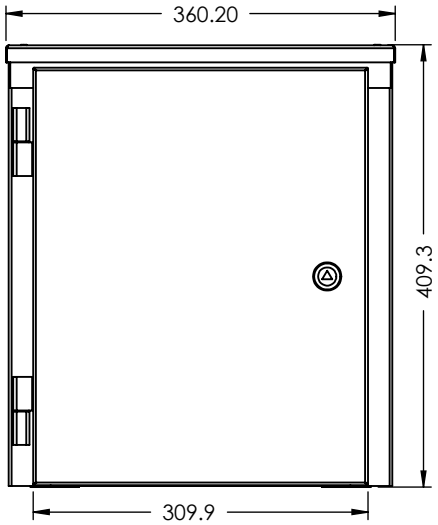

VISTA LATERAL

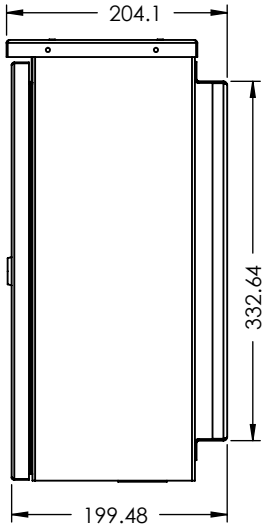

VISTA ISOMÉTRICA

Escala 1:5

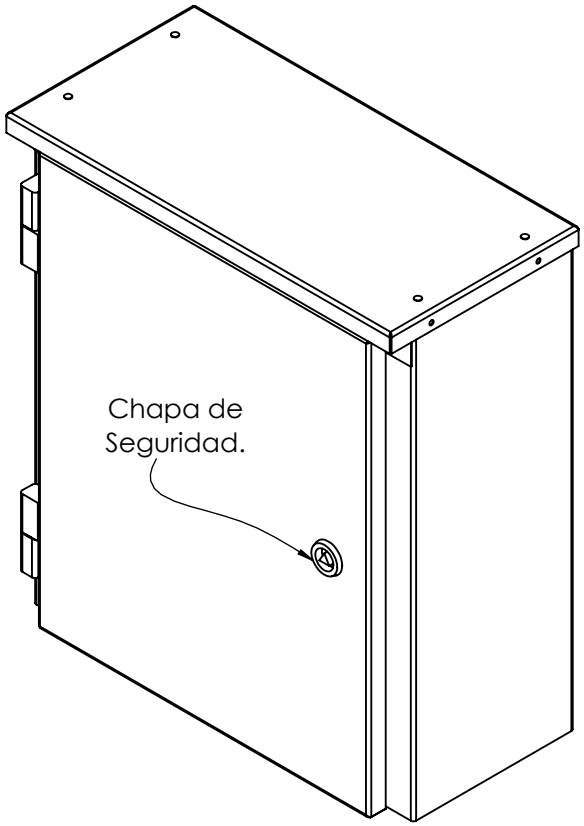

VISTA SUPERIOR

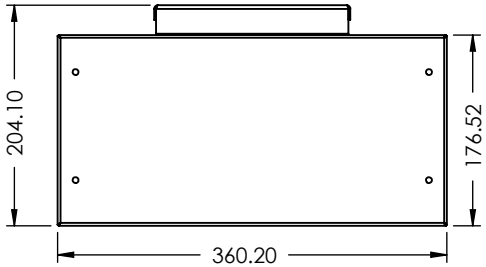

VISTA INFERIOR

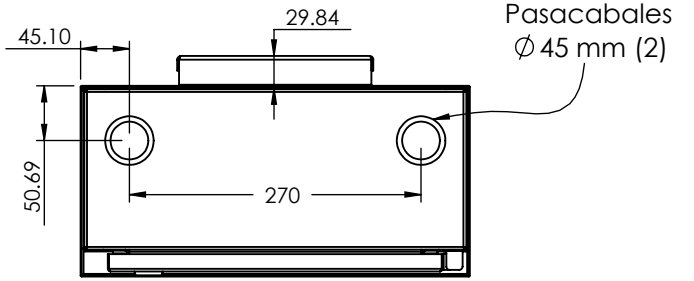

1. Peso Aproximado 6.08 kg.
2. Compatibilidad con Riel DIN Estándar Ranurado de 35mm.
3. Incluye: Montaje removible para instalación de equipo en pared/poste,chapa de seguridad (con llave),panel para rápida instalación por medio de 4 tornillos de inserción y perforaciones salida de cable de 35 o 45mm de diámetro según la necesidad.
4. Enviado en caja de carton con kit de tornilleria.
5. Cualquier duda contacte a su representante Syscom.

EPCOM Industrial	Epcom Industrial www.syscom.mx	Descripción: Gabinete de Exterior con Preparación para Instalación en Muro o Poste (355 X 406 X 170 mm).
Plano número:	7.5.1 003/046 MTM	
Dibujado por: S. Quintana	Revisado por D. Escudero	
Aprobado por: J. Rosales		
La información aquí contenida es propiedad de SYSCOM y es mostrada bajo las condiciones expresas de que no será reproducida total o parcialmente ni utilizada para fines que resulten en detrimento de SYSCOM, sus clientes y provedores.		Codigo: SYG-075-EPLUS-V2
De no indicarse, las cotas se expresan en mm.		

A4	ESCALA: 1:7	
PESO: 6.08	Esquema para el cliente	HOJA 1 DE 2

VISTA FRONTAL ISOMÉTRICA

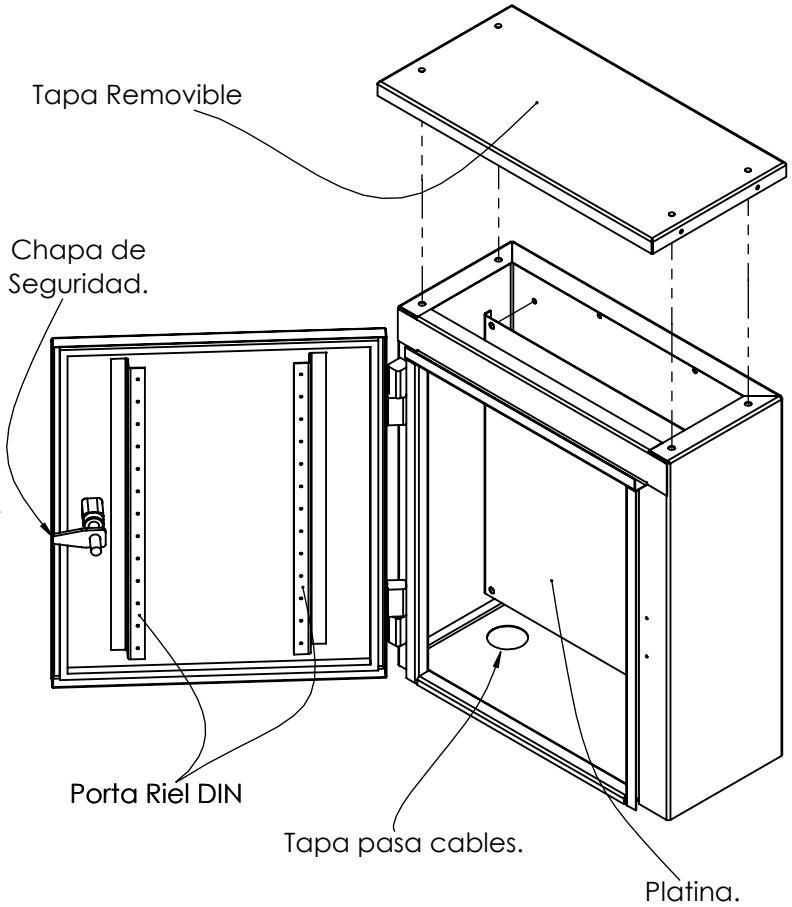

ABRAZADERA/MONTAJE

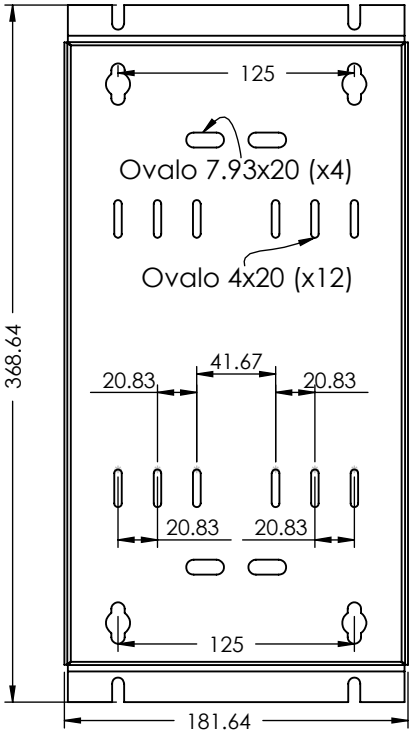

Escala 1:4

VISTA TRASERA ISOMÉTRICA

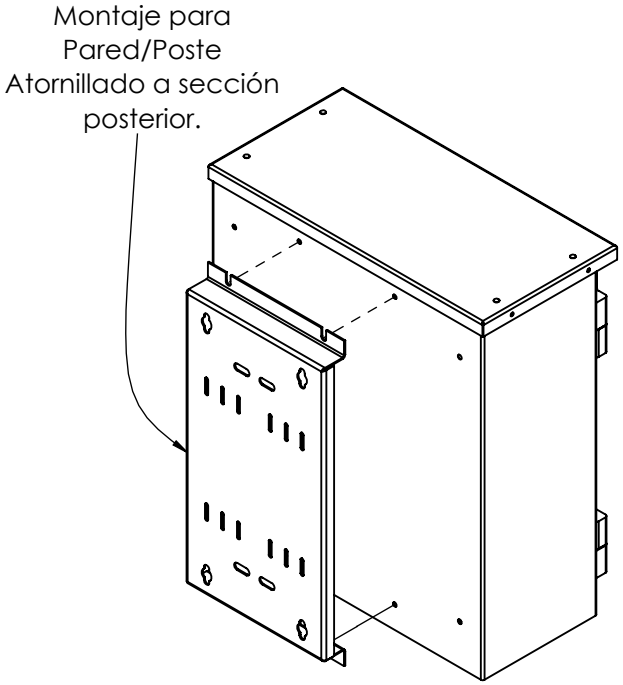

1. Peso Aproximado 6.08 kg.
2. Compatibilidad con Riel DIN Estándar Ranurado de 35mm.
3. Incluye: Montaje removible para instalación de equipo en pared/poste,chapa de seguridad (con llave),panel para rápida instalación por medio de 4 tornillos de inserción y perforaciones salida de cable de 35 o 45mm de diámetro según la necesidad.
4. Enviado en caja de carton con kit de tornilleria.

EPCOM Industrial	Epcom Industrial	Descripción: Gabinete de Exterior con Preparación para Instalación en Muro o Poste (355 X 406 X 170 mm).
Plano número:	7.5.1 003/046 MTM	
		Codigo: SYG-075-EPLUS-V2 — A4 — ESCALA: 1:7
		PESO: 6.08 — Esquema para el cliente — HOJA 2 DE 2