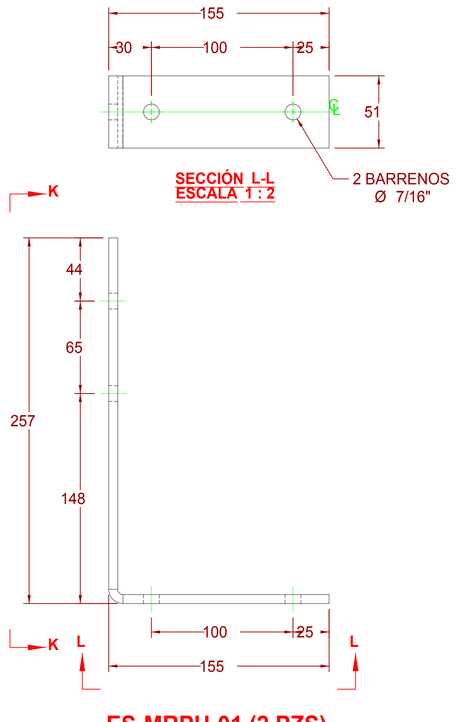

ES-MRPH-01 (2 PZS)
SOLERA 1/4" x 2"

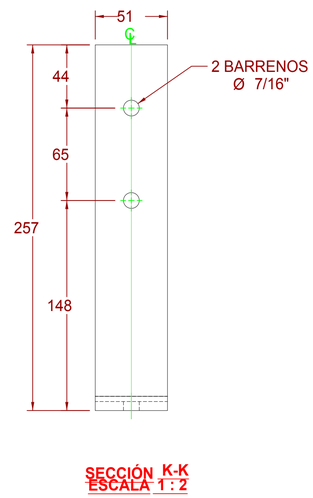

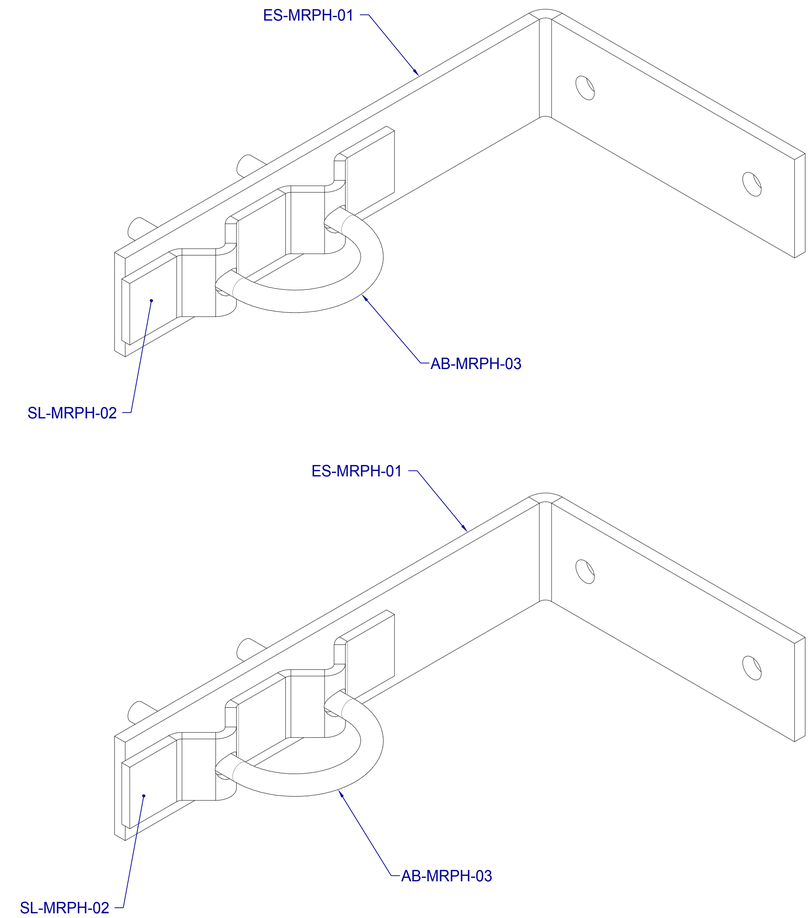

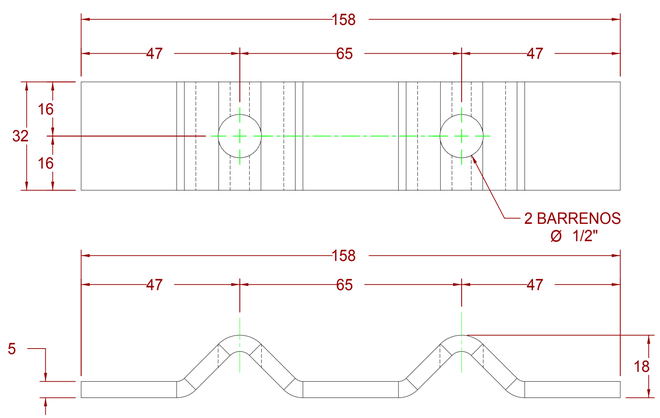

SL-MRPH-02 (2 PZS)
SOLERA 3/16" x 1 1/4"

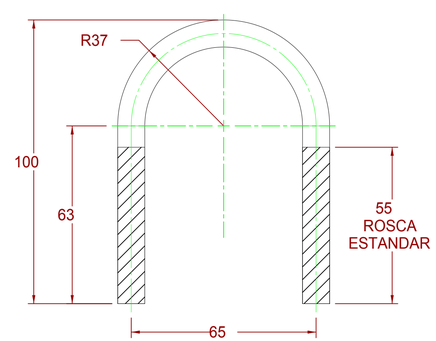

AB-MRPH-03 (2 PZS)
REDONDO Ø 3/8"

	DESCRIPCIÓN DE PRODUCTO	ACABADO	NOTAS GENERALES
	JUEGO DE HERRAJES DE PARED PARA SUJECIÓN DE MÁSTIL.	GALVANIZADO POR INMERSIÓN EN CALIENTE.	1. MEDIDAS EN CENTÍMETROS, EXCEPTO INDICADAS. 2. TOLERANCIAS GENERAES + - 5 CM. O INDICADAS. 3. TODO MATERIAL ES DE ACERO ASTM-36. 4. TODA LA SOLDADURA SERA DEL TIPO AWS E7018. 5. LA TORNILLERÍA ES GRADO MÁQUINA Y/O INOXIDABLE.
	NOMBRE DE PLANO:		
	SMR-PH-001		