N.º DE ELEMENTO	N.º DE PIEZA	DESCRIPCIÓN	CANTIDAD	PESO KG.
1	AA3-PL01	PLACA 1/4"	1	0.65591
2	AA3-PL02	PLACA 1/4"	1	0.415125

PESO TOTAL GIC= **1.07 KG**

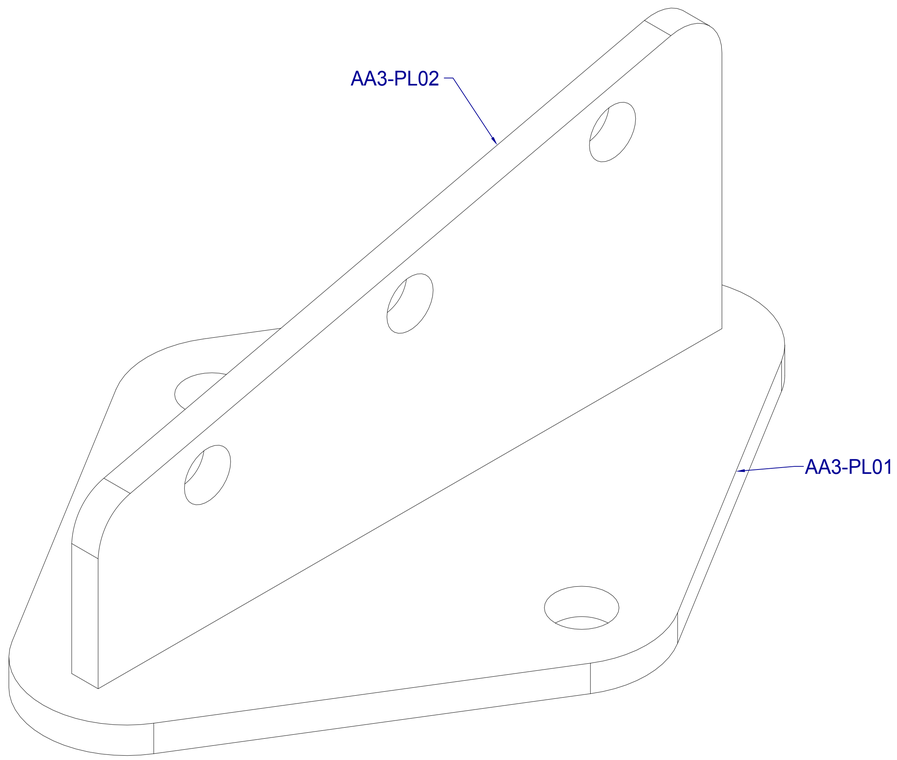

VISTA ISOMÉTRICA

ANCLA ALETA 3 ORFICIOS PARA MÁSTIL SLMAN2G

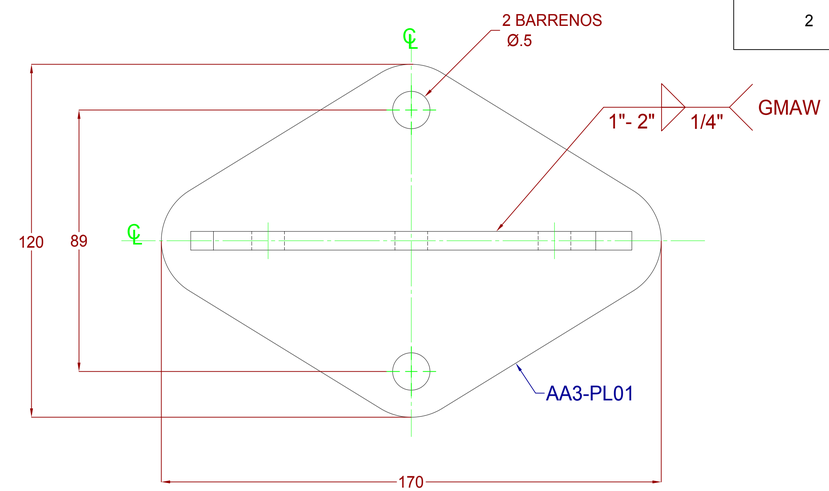

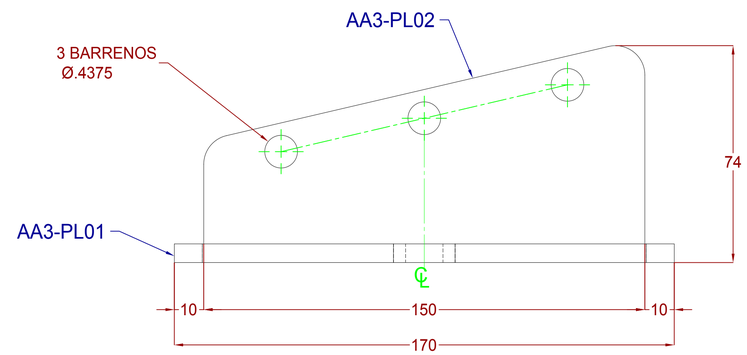

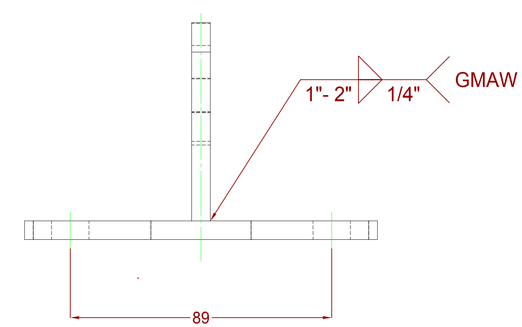

ANCLA ALETA 3 ORFICIOS PARA MÁSTIL SLMAN2G

DESCRIPCIÓN DE PRODUCTO	ACABADO	NOTAS GENERALES
ANCLA TIPO ALETA 3 ORIFICIOS PARA SUJECION DE MÁSTILES NOMBRE DE PLANO: **SLMANG2G-001**	GALVANIZADO POR INMERSIÓN EN CALIENTE.	1. MEDIDAS EN MILIMETROS. EXCEPTO INDICADAS. 2. TOLENCIA GENERAL +-1 MM. 3. TODO MATERIAL ES DE ACERO ASTM A-36. 4. TODA LA SOLDADURA SERA DEL TIPO AWS E7018. 5. LA TORNILLERIA ES GRADO MAQUINA Y/O INXIDABLE.