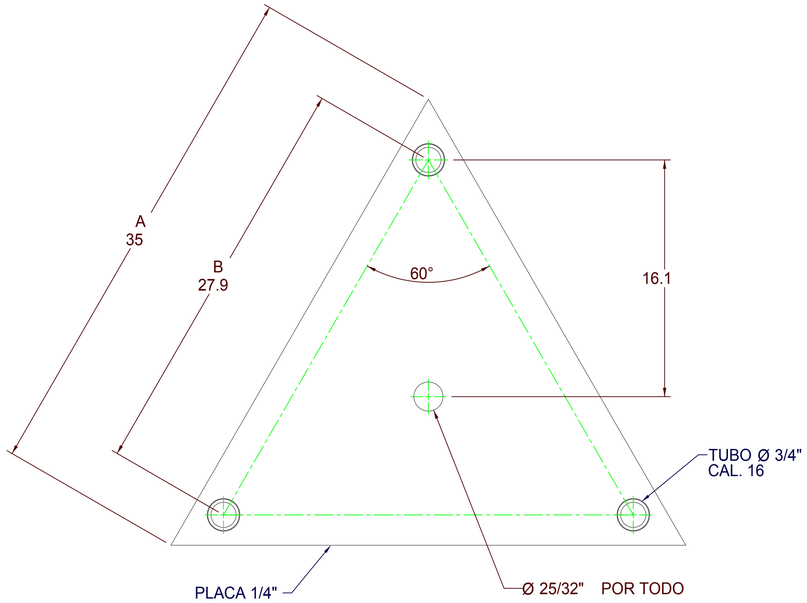

VISTA PLANTA
BASE SBA30

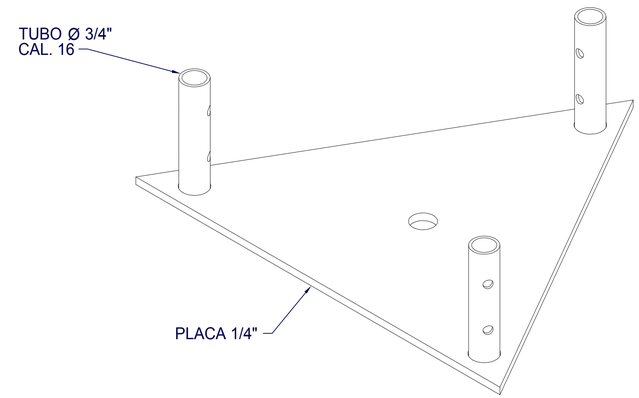

BASE SBA30

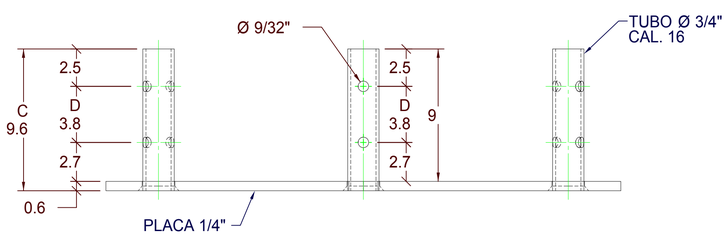

VISTA ELEVACION
BASE SBA30

DIMENSIONES DE ANCLA MODELO: SAB30

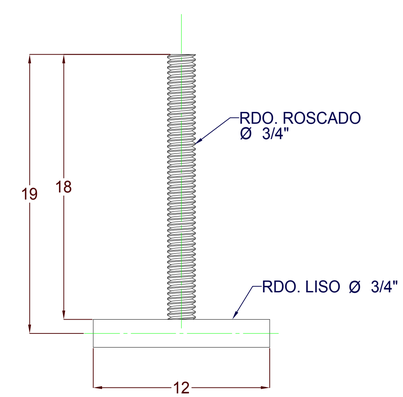

VISTA ELEVACION
ANCLA PARA BASE SBA30

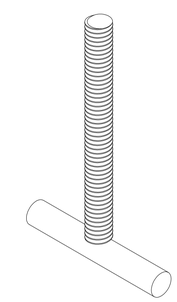

ANCLA PARA BASE SBA30

	DESCRIPCIÓN DE PRODUCTO	ACABADO		NOTAS GENERALES
	BASE TRIANGULAR PARA TRAMO STZ30	GALVANIZADO POR INMERSIÓN EN CALIENTE.	3.3 KG	1. MEDIDAS EN CENTÍMETROS, EXCEPTO INDICADAS. 2. TOLERANCIAS GENERAES + - 5 CM. O INDICADAS. 3. TODO MATERIAL ES DE ACERO ASTM-36. 4. TODA LA SOLDADURA SERA DEL TIPO AWS E7018. LA TORNILLERÍA ES GRADO MÁQUINA Y/O INOXIDABLE.
		GALVANIZADO ELECTROLITICO.	2.75 KG	
	NOMBRE DE PLANO:			
	SBA30-001			