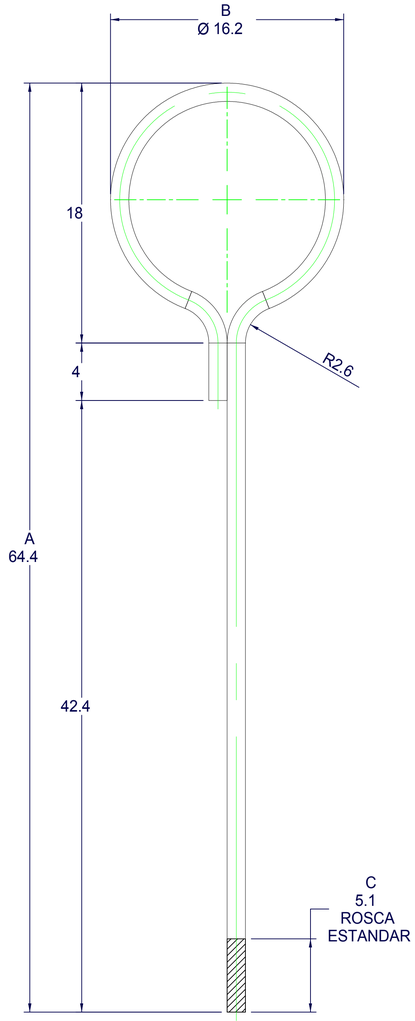

ANCLA SAP-01 (1 PZA)
REDONDO LISO Ø 1/2"

DESARROLLO: 995 MM

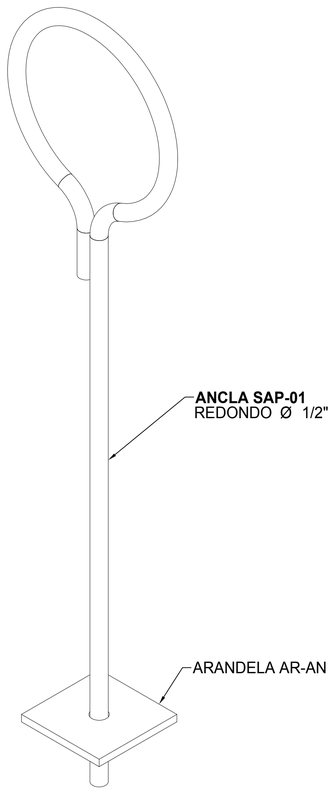

ANCLA SAP-01
VISTA ISOMETRICA

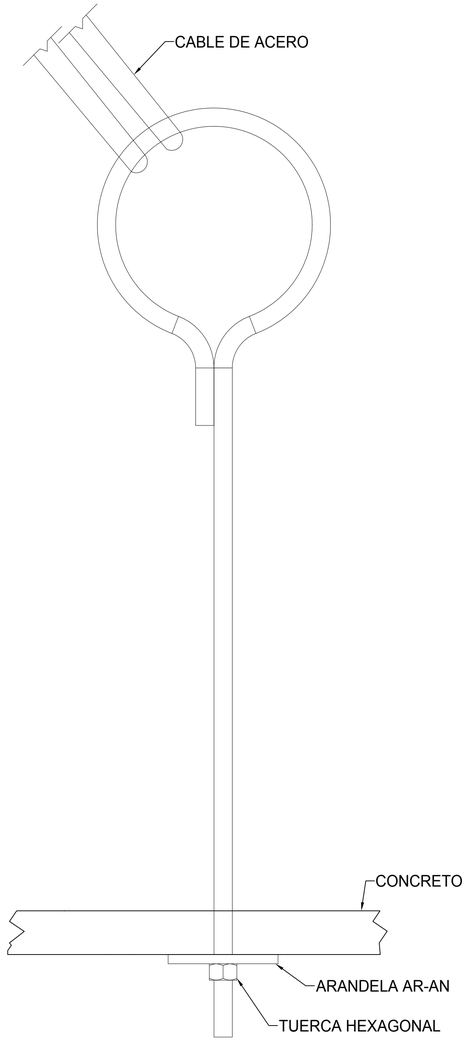

ANCLA SAP-01
VISTA MONTAJE

	DESCRIPCIÓN DE PRODUCTO	ACABADO		NOTAS GENERALES
	ANCLA DE PARED PARA CABLE DE RETENIDA.	GALVANIZADO POR INMERSIÓN EN CALIENTE.	1.35 KG	1. MEDIDAS EN CENTÍMETROS, EXCEPTO INDICADAS. 2. TOLERANCIAS GENERAES + - 5 CM. O INDICADAS. 3. TODO MATERIAL ES DE ACERO ASTM-36. 4. TODA LA SOLDADURA SERA DEL TIPO AWS E7018. 5. LA TORNILLERÍA ES GRADO MÁQUINA Y/O INOXIDABLE.
	NOMBRE DE PLANO:	GALVANIZADO ELECTROLITICO.	1.25 KG	
	SAP01-001			