N.º DE ELEMENTO	N.º DE PIEZA	DESCRIPCIÓN	CANTIDAD	PESO Kg.
1	AP-01 SG	RDO. LISO Ø 1/2"	1	0.75
2	AR-AN	PLACA 1/4"	1	0.28
3	HNUT 0.5000-13-D-N	TCA. HEX. Ø 1/2"	1	

PESO TOTAL GIC = **1.081 Kg.**

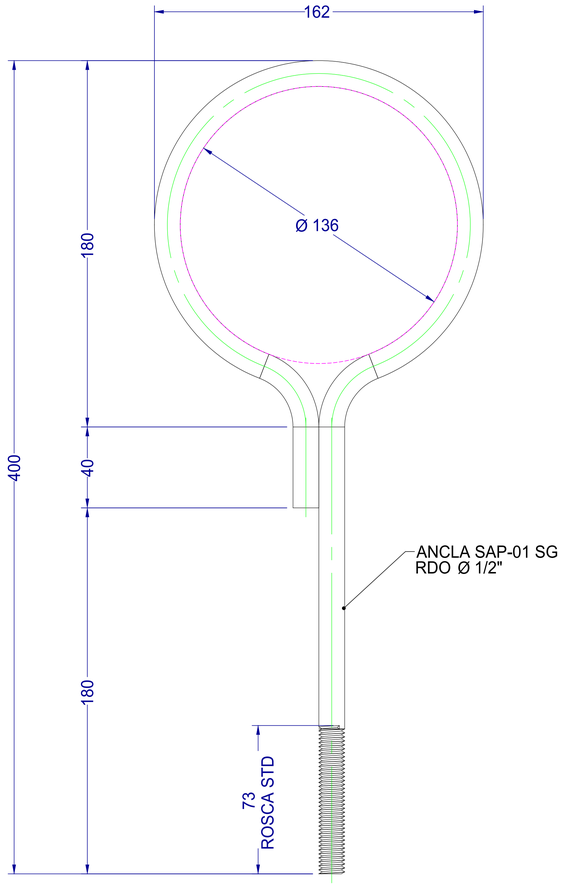

ANCLA SAP-01 SG
RDO 1/2"

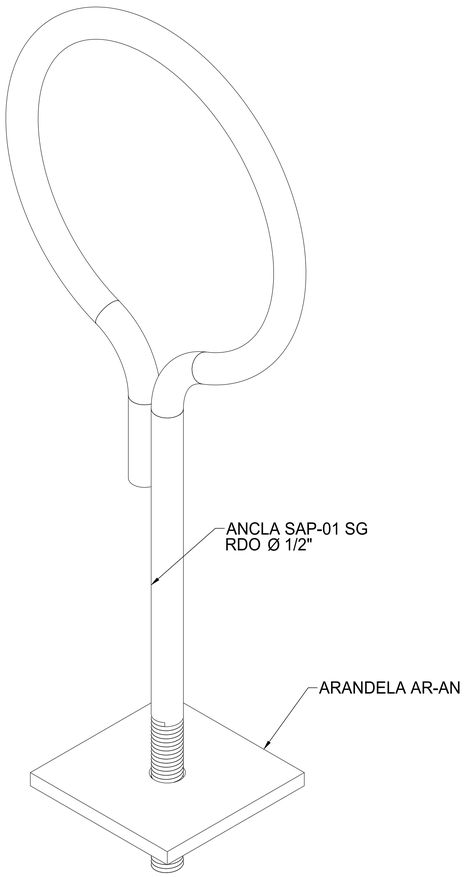

ANCLA SAP-01 SG
VISTA ISOMÉTRICA

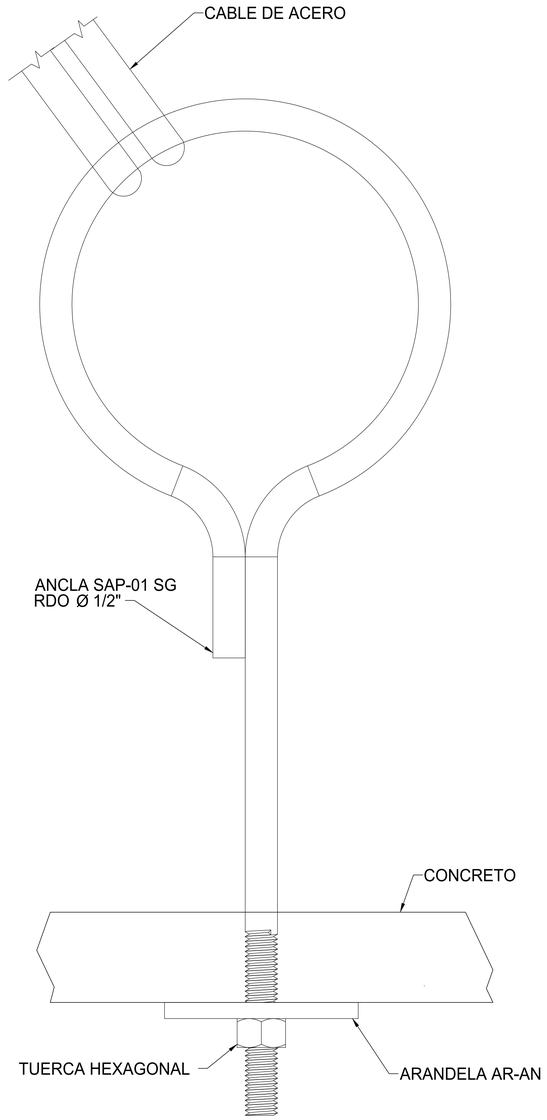

ANCLA SAP-01 SG
VISTA MONTAJE

DESCRIPCIÓN DE PRODUCTO	MATERIALES	NOTAS GENERALES
ANCLAJE DE PARED DE 40 CM. PARA TRASPASAR MURO, CASTILLO O SUPERFICIE SOLIDA.	CUERPO PRINCIPAL FABRICADO EN ACERO CON RECUBRIMIENTO EN INMERSIÓN EN CALIENTE	1. MEDIDAS EN MILIMETROS, EXCEPTO INDICADAS. 2. TOLENCIA GENERAL +-1 MM. 3. TODO MATERIAL ES DE ACERO ASTM A-36. 4. TODA LA SOLDADURA SERA DEL TIPO AWS E7018. 5. LA TORNILLERIA ES GRADO MAQUINA Y/O INXIDABLE.
NOMBRE DE PLANO: **SAP01SG REV.001**		