Transformador RT1230LS Manual de Usuario

Descripción y Aplicación

Verifique las características del equipo al que va a energizar con este modelo RT1230LS de 12 Vca y 30 W de potencia de salida. La Conversión de eficiencia es más del 75%, con protecciones de sobre corriente, corto circuito, sobre voltaje, etc.

Características Eléctricas

Voltaje de entrada: 120 Vca@ 60 Hz.
Corriente de entrada: 90 mA máximo.
Sin pérdida de carga: 2.5 W.

Voltaje de salida: 12 Vca
Potencia de salida: 2.5 W

Ambiente Operacional

Temperatura operacional: De -1 0° C a 45° C (14° F a 113° F).
Humedad operacional: Del 20 al 90% Humedad Relativa, sin condensación.
Temperatura de almacanamiento: De-20° C a 85° C (-4° F a 185° F)
Humedad del almacenamiento: Del 10% al 95%, Humedad Relativa

Seguridad

Jun 2020xFJGC

1.- Especificaciones de seguridad: TUVEN60950-1; Certificado GB8898-2011
2.- Voltaje de prueba: 3,000 V.
3.- Resistencia del aislante: 100 MΩ a 500 Vcc.
4.- EMC: EN55015, EN61000-3-2, GB17625.1-2012, GB13837-2012.

Apariencia

Jun 2020xFJGC

1.- Dimensiones (largo x Anchox Alto): 102.5 x 68 x 58 mm (4 1/32" x 2 11/16" x (2 9/32").
2.- Entrada: PLOGA UL de 2 terminales (puede personalizarse).
3.- Salida: Cable 5.5 x 2.1 x 9.5 mm punta desnuda (puede personalizarse).

Dibujo y Dimensiones

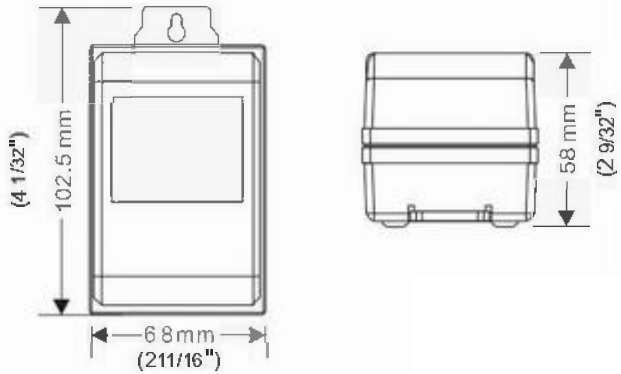

epcom®
POWER LINE

Conexiones de Entrada y Salida

No.	NOMBRE	ESPECIFICACIÓN
1	ORIFICIO	INSTALACIÓN
2	ENTRADA DE CA	120 Vca
3	SALIDA DE CC	12 Vca

Atención

Jun 2020xFJGC

1.- La ploga y el contacto son desconectables. Después de la instalación, deben estar fácilmente al alcance del usuario.

2.- Verifique tanto la entrada como la salida para que estén correctamente polarizadas, la finalidad de evitar daños antes de energizarse.

nte el uso, si el modelo no es el adecuado a la potencia requerida de su equipo, ıcte a su distribuidor SYSCOM/EPCOM para recomendarle el adecuado.

ıstale la fuente de alimentación directamente a los rayos solares, fuentes de derrame de fluidos y lo más separado posible de la ranura de ventilación, no mente ni bloque la ranura de ventilación.

5.- No lo exponga a la lluvia o salpicaduras de agua.

Foto del Transformador