epcom POWER LINE

Hoja de especificaciones: Fuente de alimentación

PRODUCTO

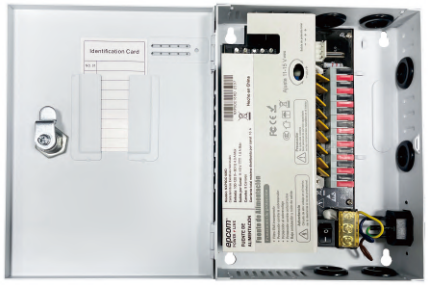

NXP9DC16HD

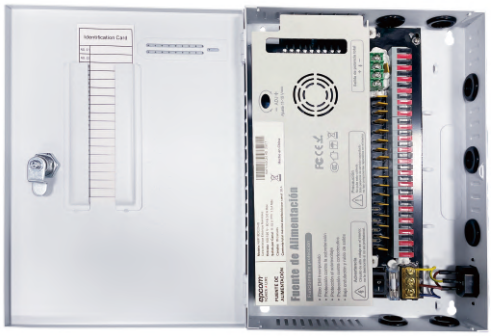

NXP18DC20HD

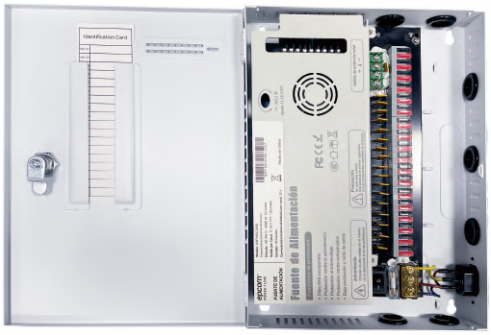

NXP18DC30HD

Caracteristicas:

- Adecuado sistema de energia centralizado para CCTV, sistema de alarma y control de acceso
- Fusible individual para cada canal de salida
- Filtro EMI
- Press-type terminals make wiring more convenient

ESPECIFICACIONES

MANTENIMIENTO DEL DISPOSITIVO		
No.	Prestar atención	Protección
1	Terminal CC "+" "-" no debe estar mal conectada	Protégé la fuente y los dispositivos
2	Cble L N no debe estar conectado a GND	Protégé al operador, la fuente y los dispositivos
3	Utilice un multimetro para probar el voltage DC cuando ajuste el voltaje	Protégé la fuente y los dispositivos

ACCESORIOS				
Nombre	Llaves	Tornillos	Taquetes	Cable
Imagen		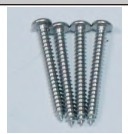		
Cantidad (pcs)	2	4	4	1
Especificacion	Interior y exterior	KA3*20 mm	Φ6*25 mm	1.8 m 18AWG USA plug

Modelo	Entrada	Eficiencia	Perdida	Salida en cada canal	Ondulacion	Potencia total de salida	Canales
NXP9DC16HD	100-120 V~ 60 Hz 4.0 A Máx	87%	3 W Máx	11-15 V ⎓ 1.8 A Máx	<120 mVp-p	200 W	9 Canales
NXP18DC20HD	100-120 V~ 60 Hz 5.0 A Máx	88%	5 W Máx	11-15 V ⎓ 1.5 A Máx		250 W	18 Canales
NXP18DC30HD	100-120 V~ 60 Hz 6.0 A Máx	88%	5 W Máx	11-15 V ⎓ 1.85 A Máx		350 W	18 Canales

DESCRIPCION DE LA ESTRUCTURA INTERNA DEL PRODUCTO



1. LEDs individuales para cada salida
2. Tarjeta de identificacion para cada salida
3. Fusible individual (Fusible de tubo / PTC)
4. Press-type terminals make wiring more convenient
5. Terminales AC : 100-120 V~ 60 Hz
6. Orificios para pasar cables
7. Conector AC: 100-120 V~ 60 Hz (incluido)
8. Orificios de montaje

PASOS DE INSTALACIÓN

Paso 1. Operador profesional

El dispositivo debe ser instalado por un profesional.

Paso 2. Verificacion del producto

Abra el paduete. verifioue si todos los accesorios estan completos. Conecte el dispositivo a la alimentacion de CA y verifique si todos los LED estan iluminados. Utilice un multimetro para probar el voltaie CC de salida y comparelo con los datos que se muestran en la etiqueta para determinar si son iguales. Si algun LED no esta encendido o el voltaje de salida es diferente de los datos de la etiqueta, comuniquese con el proveedor.

Paso 3.Posicion

Utilice el plano de fijacion para colocar la caja. Utilice un taladro para perforar agujeros en la pared. La profundidad de los orificios no debe ser superior a 1.5 veces la longitud del tquete. Golpea el taquete totalmente en la pared.

Paso 4.Fijacion

Fije el primer tornillo en el taquete y cuelgue la fuente de alimentacion. Fije los otros tornillos de dentro de la fuente. Fije la fuente firmemente.

Paso 5.Conexion

1.Conecte el cable DC. Aviso.“+"&“-" deben de conectarse correctamente; de lo contrario el fusible o la terminal podrian dañarse o cortar el fusible PTC.

2.Conecte el cable AC. Utilice el enchufe de CA para conectar el conector de CA en el lado de la caja o conecte el cable de CA al terminal “L " “N" “GND" en la fuente.

Paso 6.Encendido

Una vez finalizadas todas las conexiones, verifique nuevamente si todos los cables estan conectados correctamente. Encienda la energia, verifique si cada LED esta encendido y si el dispositivo funciona correctamente.

SOLUCIÓN DE FALLAS		
Posible falla	1.Los LED's no encienden	2. Accesorios incompletos
Solución sugerida	Contacte a su proveedor	Contacte a su proveedor

DETALLES DE INSTALACION

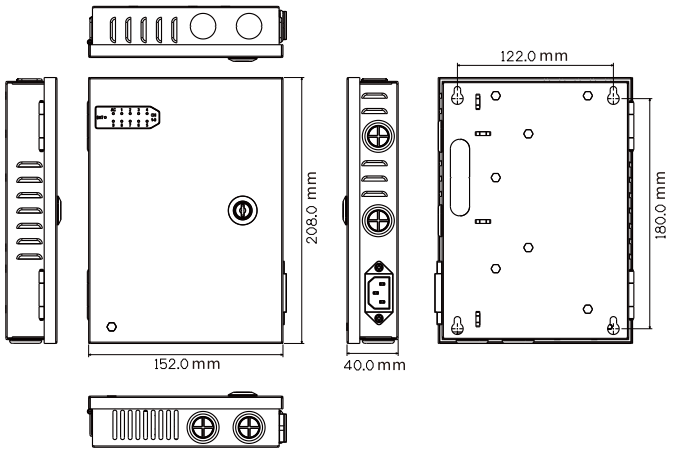

Dimension de instalacion XP9DC16HD

Tamaño de la caja: L 208 * W 152* H 40 mm

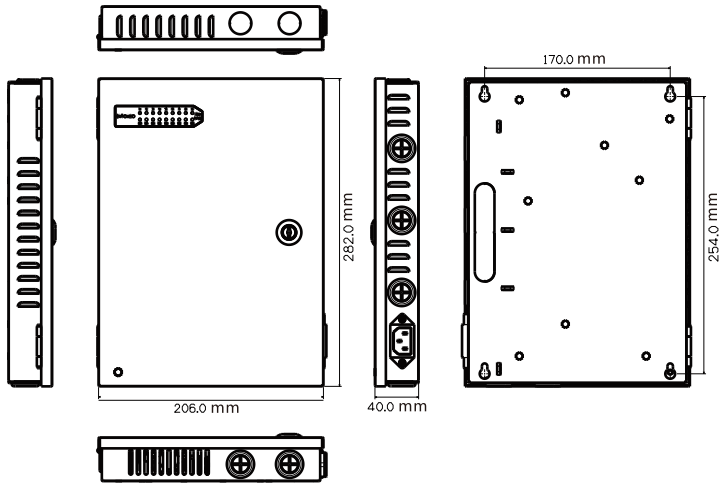

Dimension de instalacion XP18DC20HD &XP18DC30UD

Tamaño de la caja: L 282 * W 206 * H 40 mm

IMAGEN DEL PRODUCTO



NXP9DC16HD



NXP18DC20HD



NXP18DC30HD