Vista posterior

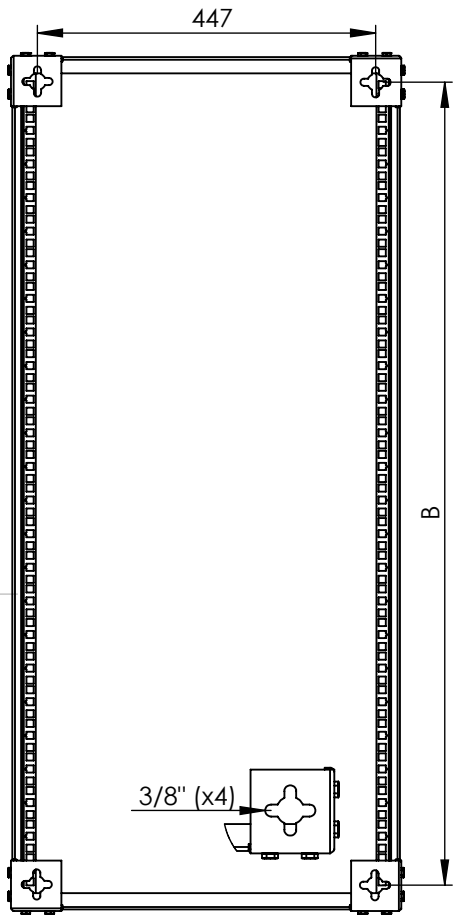

Vista lateral

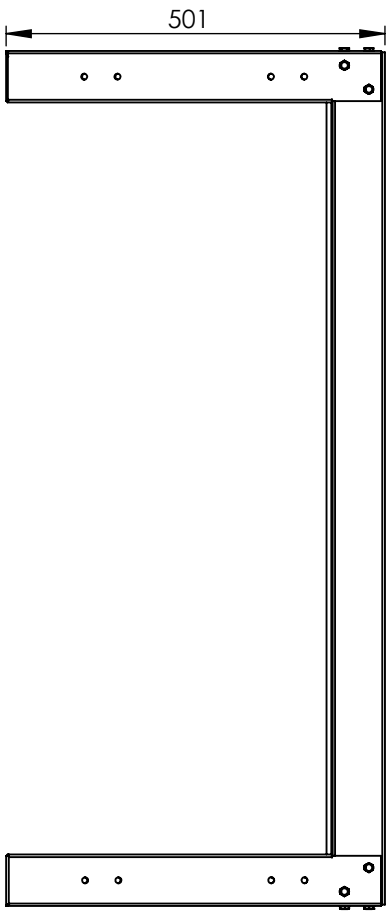

Vista frontal

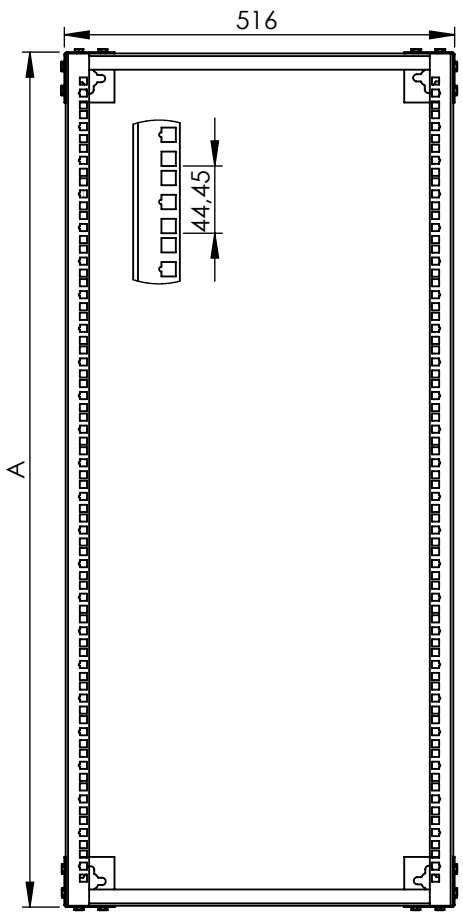

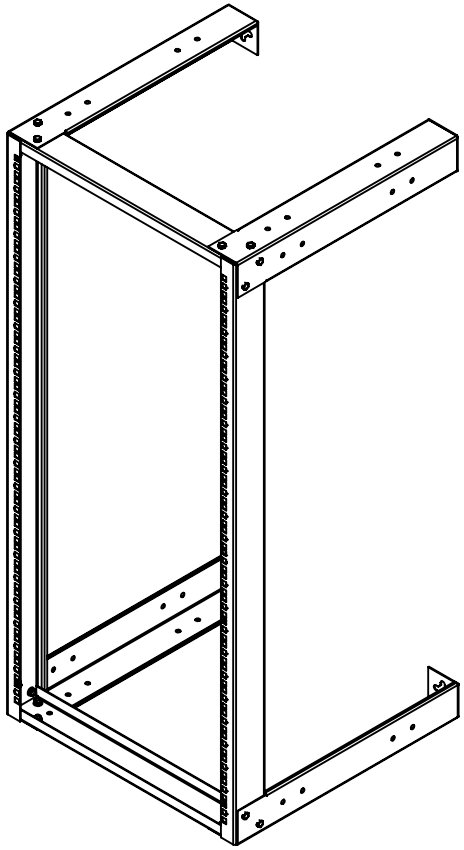

MODELO	CANT. DE U.R.	A (mm)	B (mm)	PESO UNITARIO	CARGA POR U.R.	CARGA MAX
LPRAP1908	8U.R.	418	350	4.6Kg	6.5Kg	40Kg
LPRAP1916	16U.R.	775	706	5.5Kg	6.5Kg	81Kg
LPRAP1924	18U.R.	1131	1062	8Kg	10.5Kg	125Kg

1. Fabricado en lámina de acero rolada en frío calibre 16 (LPRAP1924), y 18 (LPRAP1908-16).
2. Pintura electrostática negro semi mate.
3. Piezas no compatibles con versiones anteriores o posteriores del producto.
4. Es necesario anclar correctamente el producto para su correcto funcionamiento (tornillería para anclaje no inlcluida).
5. Enviado desarmado empacado en caja de cartón con kit de tornillería.

Linkedpro

Descripción:

Rack Abierto de 19" para montaje en pared de XX Unidades

Código:

LP-RAP-19XX

A4

ESCALA:1:25

Esquema para el cliente

HOJA 1 DE 1