Jack UTP

LPKJXXXYY

- Reconocido por la norma TIA/EIA-568-A y TIA/EIA-568-B en requerimientos Categoría 6.
- Reconocido por la norma ISO / IEC 11801. Estándar genérico de cableado.
- Ángulo de visión de 90°, ajuste para cargar en placas de pared, cajas superficiales, cajas de piso, marcos modulares con estándar keystone.

Nomenclatura:
LP: Linked Pro
KJ: Keystone Jack
XXX: Cat5e Tool-Less (516), Cat6 Tool-Less (610), Cat5e 110 de impacto (505), Cat6 110 de impacto (601)
YY: Rojo (RD), Negro (BK), Azul (BU), Blanco (WH), Amarillo (YE)

Características Físicas	
Tipo	Jack modular
Aplicación:	Sin blindaje
Tipo de Jack	RJ45
Tipo de conexión	Sin herramienta
Material de carcasa	PC-UL90V-0
Material de inserto	Retardo a flama ABS UL90C-0
Diagrama de cableado	T568A/T568B

Características Eléctricas	
Temperatura de operación	-40~85°C
	0~70°C
Tiempo de vida Jack RJ45	750 conexiones
Tiempo de vida IDC	200 conexiones
Calibre	24-26 AWG

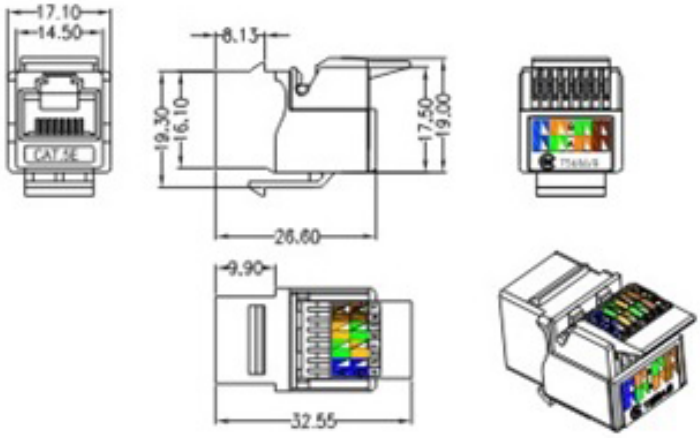

Accesorios

Kit de herramientas para instalación de redes	Herramienta peladora de cable multi-función	Pinzas de precisión para corte de alambre	Probador de cable de red	Detector de cable con generador de tonos
LPTK30	**LPT501B**	**CWST**	**LPCT015**	**LPCT019**